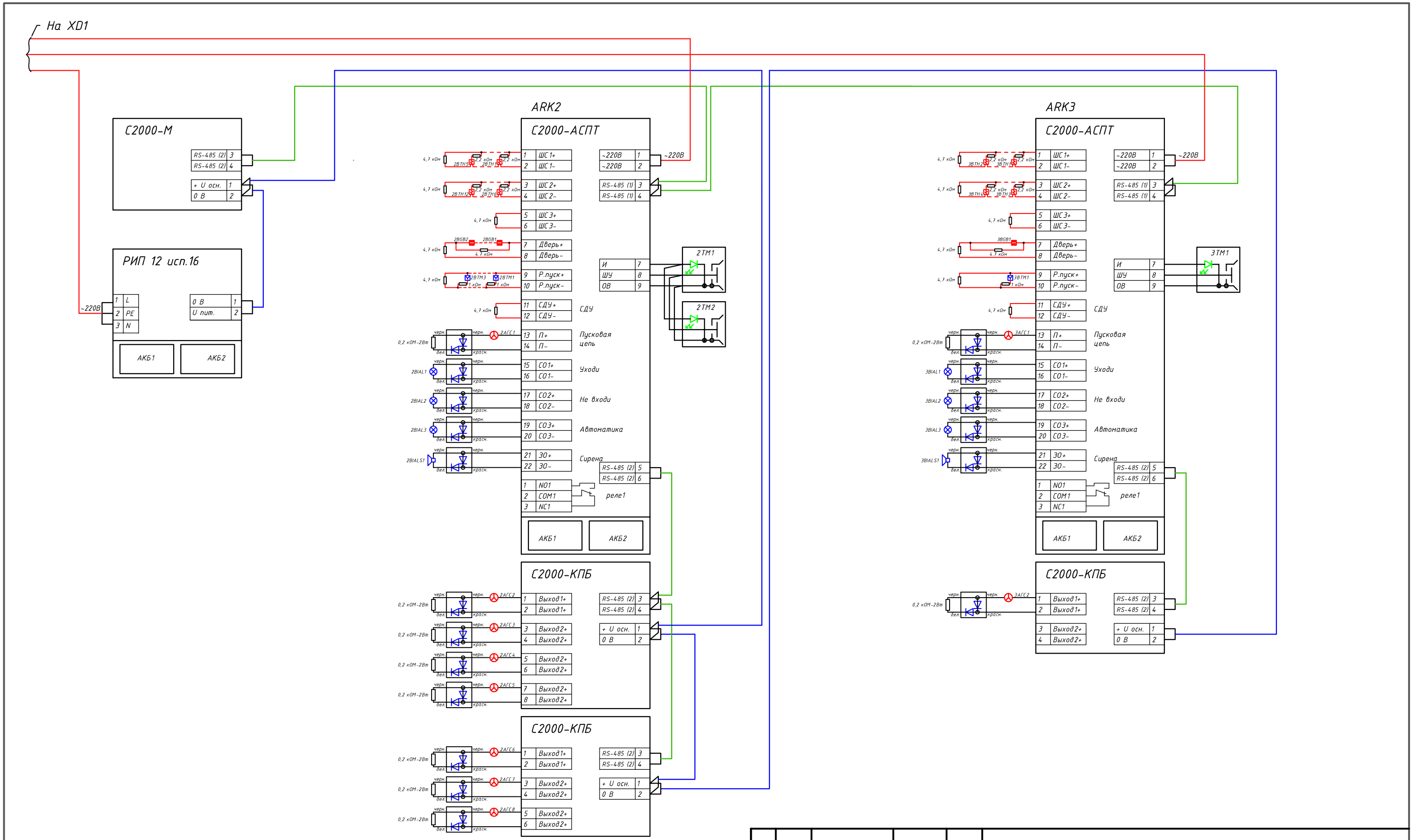

					РД 001.07.19 АСПТ/ПС. ЭЧ			
Изм	Кол.	№документа	Подпись	Дата	АО "Красноярская ТЭЦ-1"			
ГИП		Грязев Ю.Н.		07.2019г	Автоматическа система пожаротушения и пожарной сигнализации помещений конструкторской группы, архива ПТО	Стадия	Лист	Листов
Проверил						РД	7	12
Н. Контр.								
Разраб.		Грязев А.Н.		07.2019г	Схема подключения электрооборудования.	ООО НПЦ "СПБ" г. Красноярск 2019 г.		
Утвердил								